SOUND 5 PS

CADEL

Certificate model name: SOUND 5 PS

www.cadelsrl.com

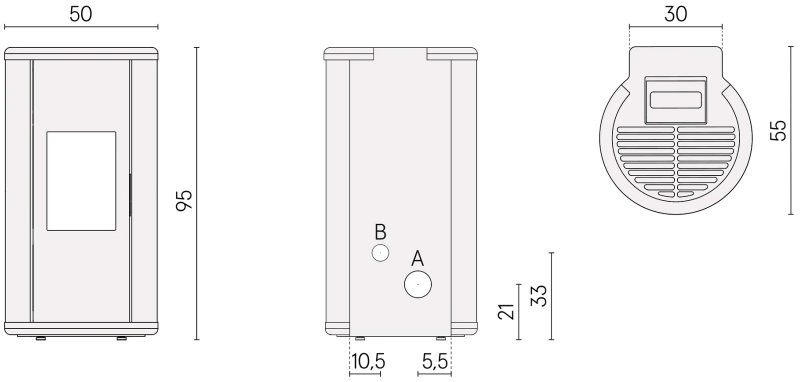

Pellet Air

DATI TECNICI

Potenza termica (al min-al max)	kW	2,5 - 5,5
Potenza al focolare (al max)	kW	6,1
Potenza utile all'acqua (al min-al max)	kW	_ - _
Efficienza energetica stagionale	ηs [%]	86
Rendimento utile (al min-al max)	%	91 - 90
Volume riscaldabile (al min-al max)	m³	71 - 157
CO_2 (al min-al max)	%	6,8- 11,7
Emissioni CO (13% O_2) (al min-al max)	mg/Nm³	238 - 140
Emissioni OGC (13% O_2) (al min-al max)	mg/Nm³	4,0- 2,0
Emissioni NOX (13% O_2) (al min-al max)	mg/Nm³	140 - 129
Contenuto di polveri al 13% O_2 (al min-al max)	mg/Nm³	20 - 15
Combustibile Pellet	mm	Ø6 L=3÷40
Capacità serbatoio	kg	11
Consumo orario (al min-al max)	kg/h	0,6 - 1,3
Autonomia (al min-al max)	h	18 - 8
Tensione di alimentazione e frequenza	V-Hz	230-50
Assorbimento elettrico in accensione	W	345
Assorbimento elettrico in lavoro (al max)	W	50
Tiraggio per calcolo dimensionamento camino (EN13384-1)	Pa	2
Massa fumi (al min-al max)	g/sec	2,6 - 3,9
Temperatura fumi in uscita (al min-al max)	°C	113 - 163
Distanza da materiale comb. (retro/lato/sotto)	mm	200 / 300 / 0
Distanza da materiale comb. (fronte/soffitto)	mm	650 / 750
Scarico fumi (A)	Ø mm	80
Entrata aria comburente (B)	Ø mm	60
Tipo apparecchio (tenuta)	Type	CC50

PLUS

- Scarico fumi posteriore
- Magic Glass
- Braciere in ghisa
- Collegamento termostato esterno
- Comfort mode - Massima silenziosità
- Programmazione settimanale
- Wi-Fi e Bluetooth integrato
- Shield

FINITURE DISPONIBILI

7025051	Metallo Antracite	EAN 8053859021605

CERTIFICAZIONI

European standards
BImSchV 2015
Regensburg
München
Stuttgart
Aachen

EN 16510-1:2022 / EN 16510-2-6:2022

CE

A +

IMBALLO STUFA

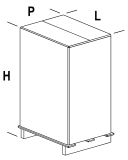

L (cm)	H (cm)	P (cm)
80	117	60

Volume (m³)	0,56
Peso lordo (kg)	83
Peso netto (kg)	73

STOCCAGGIO

N° (max)
2

TRASPORTO

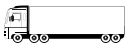

66 pz